QE-T – QUADRO DE ENTRADA DA TORRE DE MENAGEM

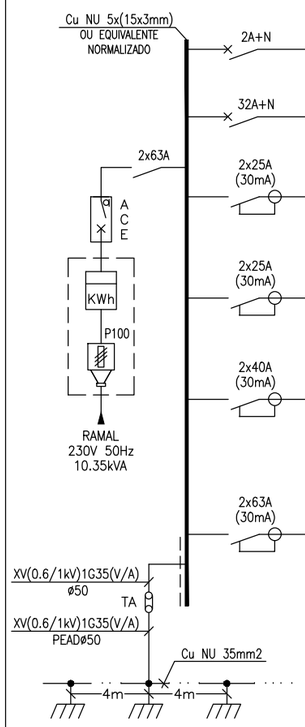

C. nº	FASES	Ib(A)	CABOS / TUBOS	DESCRIÇÃO
S1	L1	--	CIRCUITO INTERNO	SINALIZADOR
A	L1	6.5	H07 RN-F 3G6/ø25	AO QP1-T
I1	L1	0.5	H07 RN-F 3G1.5/ø16	ILUMINAÇÃO FOSSO
I2	L1	0.5	H07 RN-F 3G1.5/ø16	ILUMINAÇÃO I – SALA PISO 1
I3	L1	0.5	H07 RN-F 3G1.5/ø16	ILUMINAÇÃO II – SALA PISO 1
--	L1	--	--	RESERVA
T1	L1	(5)	H07 RN-F 3G2.5/ø20	T.U.G. I – SALA PISO 1
T2	L1	(5)	H07 RN-F 3G2.5/ø20	T.U.G. I – SALA PISO 1
T3	L1	(5)	H07 RN-F 3G2.5/ø20	EQUIPAMENTO TELECOMUNICAÇÕES (ITED)
T4	L1	(5)	H07 RN-F 3G2.5/ø20	EQUIPAMENTO INTRUSÃO (SADIR)
T5	L1	(5)	H07 RN-F 3G2.5/ø20	EQUIPAMENTO DETECÇÃO DE INCÊNDIO (SADI)
T6	L1	(5)	CIRCUITO INTERNO	TOMADA NO QUADRO DE ENTRADA (QE)

Ib(A)	16	(40A COM AQUEACEDORES)

- TODAS AS LIGAÇÕES INTERNAS DO Q.E. COM H07V-F4mm2, MINIMO
- TODOS OS DISJUNTORES NÃO ASSINALADOS SÃO COM CURVA DE DISPARO DO TIPO "C"
- TODA A APARELHAGEM DE PROTECÇÃO COM PODER DE CORTE DE 6kA MINIMO, SEGUNDO EN 60898
- TODA A APARELHEGEM A INSTALAR NOS QUADROS É DO TIPO MODULAR
- TODOS OS QUADROS DEVERÃO TER NO MINIMO 20% DE RESERVAS, ALÉM DAS ASSINALADAS NO ESQUEMA UNIFILAR RESPECTIVO
- O EQUILIBRIO DAS FASES NO QUADRO SERÁ AFERIDO E CORRIGIDO SE NECESSÁRIO PELO ADJUDICATÁRIO NO FINAL DA OBRA DURANTE OS ENSAIOS DE RECEPÇÃO DA MESMA
- TODOS OS DISPOSITIVOS DE COMANDO SERÃO COLOCADOS EM PAINEL PROPRIO E DISTINTO DOS DESTINADOS À APARELHAGEM DE PROTECÇÃO
- TODOS OS RELÉS DE INTERFACE E CONTACTORES SÃO COM POLOS "NA"
- TODOS OS CONTACTORES DEVERÃO POSSUIR COMANDO MANUAL

(1) – DESCARREGADORES DE SOBRETENSÕES
RL – RÉGUA DE LIGADORES
TA – TERMINAL AMOVÍVEL
TL – TELERRUPTOR
IH – INTERRUPTOR HORÁRIO
Ø – BORNES DE LIGAÇÃO
(*) – APARELHO DE CORTE DE ENTRADA (ACE) INSTALADO NO INTERIOR DO QUADRO ELÉCTRICO

Revisão	Data	Descrição	Desenhou	Verificou

Recuperação e Valorização do Castelo do Portel
Fundação Casa de Bragança

gpic projectos consultadoria e instalações, lda
Rua João Grave, 125, sala 16 - 4150-425 Porto
Telef. 226 053 474 / Fax 226 053 475 / mail: gpic@gpic.pt

Arquitectura	Adalberto Dias Arqº	Janeiro 2020	Desenho	Marta Ferreira	Fevereiro 2020
Projecto		Fevereiro 2020	Verificou		

PROJECTO DE EXECUÇÃO
INST. E EQUIP. ELÉCTRICOS

Escalas: --/--

ESQUEMA UNIFILIAR DO QE-T - QUADRO DE ENTRADA DA TORRE DE MENAGEM

Projecto / Fase Proj	Fase	Nº Ordem	Espec.	Revisão
19-1089	PE	011	E	00

Este documento é propriedade de GPIC - Projectos, Consultadoria e Instalações, Lda. não podendo ser copiado, desenvolvido ou comunicado a terceiros, no todo ou em parte, sem a sua expressa autorização